見積参考資料

工事名　Ｒ３吉土　川田川　吉・山川町　緊急河川維持工事（４）（担い手確保型）

◇経費情報◇

工種区分	河川工事
単価地区	徳島東部１
施工地域・工事場所	補正無し（地方部　施工場所が一般交通等の影響を受けない場合）
前金支出割合	補正を行わない
契約保証	金銭的保証
現場環境改善費	計上しない

注意

「見積参考資料」は入札参加者の迅速で適正な工事費の見積りのための一資料であり、請負契約を拘束するものではない。

本工事は,「担い手確保モデル工事(発注者指定型)」であり,４週８休の経費補正(労務費1.05,機械経費(賃料)1.04,共通仮設費1.04,現場管理費1.06)を計上している。

設計内訳書（川田川(4)）

工事名	Ｒ３吉土　川田川　吉・山川町　緊急河川維持工事（４）（担い手確保型）	事業区分 工事区分	河川改修 築堤･護岸

工事区分・工種・種別・細別	規格	単位	数量	単価	金額	数量・金額増減	摘要
築堤･護岸		式	1				
河川土工		式	1				
残土処理工		式	1				
土砂等運搬	土質:土砂(岩塊･玉石混り土含む)	m3	460				単　1号
残土等処分		t	830				単　2号
護岸基礎工		式	1				
作業土工		式	1				
床掘り(掘削)	土質:土砂	m3	1,600				単　3号
埋戻し W＜1.0m	土質:土砂	m3	120				単　4号
埋戻し 1.0m≦W＜4.0m	土質:土砂	m3	830				単　5号
埋戻し W≧4.0m	土質:土砂	m3	170				単　6号
基礎工		式	1				
現場打基礎	ｺﾝｸﾘｰﾄ規格:18-8-40(高炉),底幅:50cm,高さ:40cm	m	311				単　7号

設計内訳書（川田川(4)）

工事名	Ｒ３吉土　川田川　吉・山川町　緊急河川維持工事（４）（担い手確保型）	事業区分 工事区分	河川改修 築堤･護岸

工事区分・工種・種別・細別	規格	単位	数量	単価	金額	数量・金額増減	摘要
法覆護岸工		式	1				
ｺﾝｸﾘｰﾄﾌﾞﾛｯｸ工(間知ﾌﾞﾛｯｸ張)		式	1				
間知ﾌﾞﾛｯｸ張	ﾌﾞﾛｯｸ規格:150kg/個未満 控え350mm 粗面ﾀｲﾌﾟ,裏込材規格:不要,胴込･裏込ｺﾝｸﾘｰﾄ規格:不要,遮水ｼｰﾄ:有り	m2	996				単　8号
天端ｺﾝｸﾘｰﾄ	ｺﾝｸﾘｰﾄ規格:18-8-40(高炉)	m	312				単　9号
凹部表面処理		m3	10				単　10号
擁壁護岸工		式	1				
場所打擁壁工		式	1				
張ｺﾝｸﾘｰﾄ	ｺﾝｸﾘｰﾄ規格:18-8-40(高炉)	m	312				単　11号
護岸付属物工		式	1				
護岸付属物工		式	1				
小口止工 1号ｶｯﾄｵﾌ	ｺﾝｸﾘｰﾄ規格:18-8-40(高炉)	箇所	1				単　12号
小口止工 2号ｶｯﾄｵﾌ	ｺﾝｸﾘｰﾄ規格:18-8-40(高炉)	箇所	1				単　13号
階段工	ｺﾝｸﾘｰﾄ規格:18-8-40(高炉)	箇所	1				単　14号

設計内訳書（川田川(4)）

工事名	Ｒ３吉土　川田川　吉・山川町　緊急河川維持工事（４）（担い手確保型）	事業区分 工事区分	河川改修 築堤･護岸

工事区分・工種・種別・細別	規格	単位	数量	単価	金額	数量・金額増減	摘要
復旧工		式	1				
復旧工		式	1				
間知ﾌﾞﾛｯｸ張復旧	ﾌﾞﾛｯｸ規格:150kg/個未満 控え350mm 滑面ﾀｲﾌﾟ,裏込材規格:RC-40,胴込･裏込ｺﾝｸﾘｰﾄ規格:不要,遮水ｼｰﾄ:無し	箇所	1				単　15号
天端ｺﾝｸﾘｰﾄ復旧	ｺﾝｸﾘｰﾄ規格:18-8-40(高炉)	m	5				単　16号
平張ｺﾝｸﾘｰﾄ復旧	ｺﾝｸﾘｰﾄ規格:18-8-40(高炉)	箇所	1				単　17号
構造物撤去工		式	1				
構造物取壊し工		式	1				
ｺﾝｸﾘｰﾄ構造物取壊し	構造物区分:無筋構造物,工法区分:機械施工	m3	5				単　18号
ｺﾝｸﾘｰﾄ切断	構造物種別:ｺﾝｸﾘｰﾄ版,ｺﾝｸﾘｰﾄ版厚:15cmを超え30cm以下	m	3				単　19号
運搬処理工		式	1				
殻運搬	殻種別:ｺﾝｸﾘｰﾄ殻(無筋)	m3	5				単　20号
殻処分	殻種別:ｺﾝｸﾘｰﾄ殻(無筋)	m3	5				単　21号
仮設工		式	1				

設計内訳書（川田川(4)）

工事名	Ｒ３吉土　川田川　吉・山川町　緊急河川維持工事（４）（担い手確保型）	事業区分 工事区分	河川改修 築堤･護岸

工事区分・工種・種別・細別	規格	単位	数量	単価	金額	数量・金額増減	摘要
工事用道路工		式	1				
工事用道路盛土	施工幅員:4.0m以上	m3	400				単　22号
仮水路工		式	1				
ﾋｭｰﾑ管	管規格:外圧管2種	m	49				単　23号
交通管理工		式	1				
交通誘導警備員		人日	120				単　24号
直接工事費		式	1				
共通仮設		式	1				
共通仮設費		式	1				
準備費		式	1				
木根等処分費		式	1				内　1号
除草		式	1				内　2号
技術管理費		式	1				

設計内訳書（川田川(4)）

工事名	Ｒ３吉土　川田川　吉・山川町　緊急河川維持工事（４）（担い手確保型）	事業区分 工事区分	河川改修 築堤･護岸

工事区分・工種・種別・細別	規格	単位	数量	単価	金額	数量・金額増減	摘要
土質等試験費		式	1				内　3号
共通仮設費（率計上）		式	1				
純工事費		式	1				
現場管理費		式	1				
工事原価		式	1				
一般管理費等		式	1				
工事価格		式	1				
消費税額及び地方消費税額		式	1				
工事費計		式	1				

一式当り内訳書

単価使用年月	2021.10
歩掛適用年月	2021.10
労務調整係数	1.000-00000　0.0　0

内　1号	木根等処分費

名称・規格	条件	単位	数量	単価	金額	数量・金額増減	摘要
準備費(処分費用積上げ分)		式	1				単　31号 20,000円/t×3t
合計							

一式当り内訳書

単価使用年月	2021.10
歩掛適用年月	2021.10
労務調整係数	1.000-00000　0.0　0

内　2号	除草

名称・規格	条件	単位	数量	単価	金額	数量・金額増減	摘要
機械除草(肩掛式)・集草・積込運搬	無し,ﾀﾞﾝﾌﾟﾄﾗｯｸ(ｵﾝﾛｰﾄﾞ・ﾃﾞｨｰｾﾞﾙ・2t積),11.5km以下,全ての費用	m2	1,000				
合計							

一式当り内訳書

単価使用年月	2021.10
歩掛適用年月	2021.10
労務調整係数	1.000-00000　0.0　0

内　3号	土質等試験費						
名称・規格	条件	単位	数量	単価	金額	数量・金額増減	摘要
土質等試験費(一式入力)		式	1				単　32号
合計							

1次単価表

単価使用年月	2021.10
歩掛適用年月	2021.10
労務調整係数	1.000-00000　0.0　0

単　1号	土砂等運搬	土質:土砂(岩塊･玉石混り土含む)	単位	m3	単位数量	1	単価	

名称・規格	条件	単位	数量	単価	金額	摘要
土砂等運搬	標準,ﾊﾞｯｸﾎｳ山積0.8m3(平積0.6m3),土砂(岩塊･玉石混り土含む),無し,22.5km以下	m3	1			
合計						
単価						円／m3

1次単価表

単価使用年月	2021.10
歩掛適用年月	2021.10
労務調整係数	1.000-00000　0.0　0

単　2号	残土等処分		単位	t	単位数量	1	単価	

名称・規格	条件	単位	数量	単価	金額	摘要
処分費(t)		t	1			単　25号
合計						
単価						円／t

１次単価表

単価使用年月	2021.10
歩掛適用年月	2021.10
労務調整係数	1.000-00000　0.0　0

単　3号	床掘り(掘削)	土質:土砂	単位	m3	単位数量	1	単価	

名称・規格	条件	単位	数量	単価	金額	摘要
掘削	土砂,ｵｰﾌﾟﾝｶｯﾄ,無し,無し,5,000m3未満	m3	1			
合計						
単価						円／m3

１次単価表

単価使用年月	2021.10
歩掛適用年月	2021.10
労務調整係数	1.000-00000　0.0　0

単　4号	埋戻し W＜1.0m	土質:土砂	単位	m3	単位数量	1	単価	

名称・規格	条件	単位	数量	単価	金額	摘要
埋戻し	最大埋戻幅1m未満	m3	1			
合計						
単価						円／m3

１次単価表

単価使用年月	2021.10
歩掛適用年月	2021.10
労務調整係数	1.000-00000　0.0　0

単　5号	埋戻し 1.0m≦W＜4.0m	土質:土砂	単位	m3	単位数量	1	単価	

名称・規格	条件	単位	数量	単価	金額	摘要
埋戻し	最大埋戻幅1m以上4m未満	m3	1			
合計						
単価						円／m3

１次単価表

単価使用年月	2021.10
歩掛適用年月	2021.10
労務調整係数	1.000-00000　0.0　0

単　6号	埋戻し W≧4.0m	土質:土砂	単位	m3	単位数量	1	単価	

名称・規格	条件	単位	数量	単価	金額	摘要
埋戻し	最大埋戻幅4m以上	m3	1			
合計						
単価						円／m3

1次単価表

単価使用年月	2021.10
歩掛適用年月	2021.10
労務調整係数	1.000-00000　0.0　0

単　7号	現場打基礎	ｺﾝｸﾘｰﾄ規格:18-8-40(高炉),底幅:50cm,高さ:40cm	単位	m	単位数量	100	単価	

名称・規格	条件	単位	数量	単価	金額	摘要
現場打基礎ｺﾝｸﾘｰﾄ	18-8-40(高炉),無し,一般養生・特殊養生(練炭)	m3	18			
合計						
単価						円／m

1次単価表

単価使用年月	2021.10
歩掛適用年月	2021.10
労務調整係数	1.000-00000　0.0　0

単　8号	間知ﾌﾞﾛｯｸ張	ﾌﾞﾛｯｸ規格:150kg/個未満 控え350mm 粗面ﾀｲﾌﾟ,裏込材規格:不要,胴込・裏込ｺﾝｸﾘｰﾄ規格:不要,遮水ｼｰﾄ:有り	単位	m2	単位数量	996	単価	

名称・規格	条件	単位	数量	単価	金額	摘要
間知ﾌﾞﾛｯｸ張	150kg/個未満 各種,不要,不要,不要	m2	996			
目地板	瀝青質目地板t=10	m2	35			
遮水ｼｰﾄ張	遮水ｼｰﾄA(厚1.0+10.0mm)	m2	996			
遮水ｼｰﾄ張	遮水ｼｰﾄA(厚1.0+10.0mm)	m2	6			
合計						
単価						円／m2

1次単価表

単価使用年月	2021.10
歩掛適用年月	2021.10
労務調整係数	1.000-00000　0.0　0

単　9号	天端ｺﾝｸﾘｰﾄ	ｺﾝｸﾘｰﾄ規格:18-8-40(高炉)	単位	m	単位数量	1,000	単価	

名称・規格	条件	単位	数量	単価	金額	摘要
天端ｺﾝｸﾘｰﾄ	18-8-40(高炉),一般養生	m3	120			
目地板	瀝青質目地板t=10	m2	1			
合計						
単価						円／m

1次単価表

単価使用年月	2021.10
歩掛適用年月	2021.10
労務調整係数	1.000-00000　0.0　0

単　10号	凹部表面処理		単位	m3	単位数量	1	単価	

名称・規格	条件	単位	数量	単価	金額	摘要
表面処理		m3	1			単　26号
合計						
単価						円／m3

1次単価表

単価使用年月	2021.10
歩掛適用年月	2021.10
労務調整係数	1.000-00000　0.0　0

単　11号	張ｺﾝｸﾘｰﾄ	ｺﾝｸﾘｰﾄ規格:18-8-40(高炉)	単位	m	単位数量	312	単価	

名称・規格	条件	単位	数量	単価	金額	摘要
ｺﾝｸﾘｰﾄ	無筋・鉄筋構造物,ﾊﾞｯｸﾎｳ(ｸﾚｰﾝ機能付)打設,18-8-40(高炉),一般養生,全ての費用	m3	284			
型枠	一般型枠,鉄筋・無筋構造物	m2	810			
目地板	瀝青質目地板t=10	m2	28			
遮水ｼｰﾄ張	遮水ｼｰﾄA(厚1.0+10.0mm)	m2	810			
遮水ｼｰﾄ張	遮水ｼｰﾄA(厚1.0+10.0mm)	m2	319			
合計						
単価						円／m

1次単価表

単価使用年月	2021.10
歩掛適用年月	2021.10
労務調整係数	1.000-00000　0.0　0

単　12号	小口止工 1号ｶｯﾄｵﾌ	ｺﾝｸﾘｰﾄ規格:18-8-40(高炉)	単位	箇所	単位数量	1	単価	

名称・規格	条件	単位	数量	単価	金額	摘要
ｺﾝｸﾘｰﾄ	小型構造物,ﾊﾞｯｸﾎｳ(ｸﾚｰﾝ機能付)打設,18-8-40(高炉),一般養生,全ての費用	m3	1			
型枠	一般型枠,小型構造物	m2	5			
鉄筋工[市場単価]	SD345 D13,一般構造物,10t未満,無,無,無,無,補正無(鉄筋割合10%未満含む),差筋及び杭頭処理	t	0.003			単　27号
ｺﾝｸﾘｰﾄ削孔(電動ﾊﾝﾏﾄﾞﾘﾙ)	30mm以上200mm未満	孔	10			
合計						
単価						円／箇所

1次単価表

単価使用年月	2021.10
歩掛適用年月	2021.10
労務調整係数	1.000-00000　0.0　0

単　13号	小口止工 2号ｶｯﾄｵﾌ	ｺﾝｸﾘｰﾄ規格:18-8-40(高炉)	単位	箇所	単位数量	1	単価	

名称・規格	条件	単位	数量	単価	金額	摘要
ｺﾝｸﾘｰﾄ	小型構造物,ﾊﾞｯｸﾎｳ(ｸﾚｰﾝ機能付)打設,18-8-40(高炉),一般養生,全ての費用	m3	1			
型枠	一般型枠,小型構造物	m2	8			
鉄筋工[市場単価]	SD345 D13,一般構造物,10t未満,無,無,無,無,補正無(鉄筋割合10%未満含む),差筋及び杭頭処理	t	0.003			単　27号
ｺﾝｸﾘｰﾄ削孔(電動ﾊﾝﾏﾄﾞﾘﾙ)	30mm以上200mm未満	孔	10			
合計						
単価						円／箇所

1次単価表

単価使用年月	2021.10
歩掛適用年月	2021.10
労務調整係数	1.000-00000　0.0　0

単　14号	階段工	ｺﾝｸﾘｰﾄ規格:18-8-40(高炉)	単位	箇所	単位数量	1	単価	

名称・規格	条件	単位	数量	単価	金額	摘要
ｺﾝｸﾘｰﾄ	小型構造物,ﾊﾞｯｸﾎｳ(ｸﾚｰﾝ機能付)打設,18-8-40(高炉),一般養生,全ての費用	m3	6			
型枠	一般型枠,小型構造物	m2	21			
基礎材	17.5cmを超え20.0cm以下,再生ｸﾗｯｼｬﾗﾝ 40～0	m2	12			
遮水ｼｰﾄ張	遮水ｼｰﾄA(厚1.0+10.0mm)	m2	7			
合計						
単価						円／箇所

1次単価表

単価使用年月	2021.10
歩掛適用年月	2021.10
労務調整係数	1.000-00000　0.0　0

単　15号	間知ﾌﾞﾛｯｸ張復旧	ﾌﾞﾛｯｸ規格:150kg/個未満 控え350mm 滑面ﾀｲﾌﾟ,裏込材規格:RC-40,胴込・裏込ｺﾝｸﾘｰﾄ規格:不要,遮水ｼｰﾄ:無し	単位	箇所	単位数量	10	単価	

名称・規格	条件	単位	数量	単価	金額	摘要
間知ﾌﾞﾛｯｸ張	150kg/個未満 控え350mm滑面ﾀｲﾌﾟ, 再生砕石 RC-40,不要,不要	m2	8			
吸出し防止材設置		m2	8			
合計						
単価						円／箇所

1次単価表

単価使用年月	2021.10
歩掛適用年月	2021.10
労務調整係数	1.000-00000　0.0　0

単　16号	天端ｺﾝｸﾘｰﾄ復旧	ｺﾝｸﾘｰﾄ規格:18-8-40(高炉)	単位	m	単位数量	100	単価	

名称・規格	条件	単位	数量	単価	金額	摘要
ｺﾝｸﾘｰﾄ	小型構造物,ﾊﾞｯｸﾎｳ(ｸﾚｰﾝ機能付)打設,18-8-40(高炉),一般養生,全ての費用	m3	23			
型枠	一般型枠,小型構造物	m2	120			
基礎材	17.5cmを超え20.0cm以下,再生ｸﾗｯｼｬﾗﾝ 40～0	m2	45			
目地板	瀝青質目地板t=10	m2	22			
合計						
単価						円／m

1次単価表

単価使用年月	2021.10
歩掛適用年月	2021.10
労務調整係数	1.000-00000　0.0　0

単　17号	平張ｺﾝｸﾘｰﾄ復旧	ｺﾝｸﾘｰﾄ規格:18-8-40(高炉)	単位	箇所	単位数量	100	単価	

名称・規格	条件	単位	数量	単価	金額	摘要
ｺﾝｸﾘｰﾄ	小型構造物,ﾊﾞｯｸﾎｳ(ｸﾚｰﾝ機能付)打設,18-8-40(高炉),一般養生,全ての費用	m3	32			
基礎材	17.5cmを超え20.0cm以下,再生ｸﾗｯｼｬﾗﾝ 40～0	m2	140			
合計						
単価						円／箇所

1次単価表

単価使用年月	2021.10
歩掛適用年月	2021.10
労務調整係数	1.000-00000　0.0　0

単　18号	ｺﾝｸﾘｰﾄ構造物取壊し	構造物区分:無筋構造物,工法区分:機械施工	単位	m3	単位数量	1	単価	

名称・規格	条件	単位	数量	単価	金額	摘要
構造物とりこわし	無筋構造物,機械施工,無し,無し,必要	m3	1			単　28号
合計						
単価						円／m3

1次単価表

単価使用年月	2021.10
歩掛適用年月	2021.10
労務調整係数	1.000-00000　0.0　0

単　19号	ｺﾝｸﾘｰﾄ切断	構造物種別:ｺﾝｸﾘｰﾄ版,ｺﾝｸﾘｰﾄ版厚:15cmを超え30cm以下	単位	m	単位数量	1	単価	

名称・規格	条件	単位	数量	単価	金額	摘要
舗装版切断	ｺﾝｸﾘｰﾄ舗装版,15cmを超え30cm以下,全ての費用	m	1			
合計						
単価						円／m

1次単価表

単価使用年月	2021.10
歩掛適用年月	2021.10
労務調整係数	1.000-00000　0.0　0

単　20号	殻運搬	殻種別:ｺﾝｸﾘｰﾄ殻(無筋)	単位	m3	単位数量	1	単価	

名称・規格	条件	単位	数量	単価	金額	摘要
殻運搬	ｺﾝｸﾘｰﾄ(無筋)構造物とりこわし,機械積込,無し,8.0km以下,全ての費用	m3	1			
合計						
単価						円／m3

1次単価表

単価使用年月	2021.10
歩掛適用年月	2021.10
労務調整係数	1.000-00000　0.0　0

単　21号	殻処分	殻種別:ｺﾝｸﾘｰﾄ殻(無筋)	単位	m3	単位数量	1	単価	

名称・規格	条件	単位	数量	単価	金額	摘要
処分費(m3)		m3	1			単　29号
合計						
単価						円／m3

1次単価表

単価使用年月	2021.10
歩掛適用年月	2021.10
労務調整係数	1.000-00000　0.0　0

単　22号	工事用道路盛土	施工幅員:4.0m以上	単位	m3	単位数量	1	単価	

名称・規格	条件	単位	数量	単価	金額	摘要
積込(ﾙｰｽﾞ)	土砂,土量50,000m3未満	m3	1			
土砂等運搬	標準,ﾊﾞｯｸﾎｳ山積0.8m3(平積0.6m3),土砂(岩塊･玉石混り土含む),無し,0.3km以下	m3	1			
路体(築堤)盛土	4.0m以上,10,000m3未満,無し	m3	1			
合計						
単価						円／m3

1次単価表

単価使用年月	2021.10
歩掛適用年月	2021.10
労務調整係数	1.000-00000　0.0　0

単　23号	ﾋｭｰﾑ管	管規格:外圧管2種	単位	m	単位数量	1	単価	

名称・規格	条件	単位	数量	単価	金額	摘要
ﾋｭｰﾑ管(B形管)	据付･撤去,1000mm,外圧管2種,全ての費用	m	1			
合計						
単価						円／m

1次単価表

単価使用年月	2021.10
歩掛適用年月	2021.10
労務調整係数	1.000-00000　0.0　0

単　24号	交通誘導警備員		単位	人日	単位数量	1	単価	

名称・規格	条件	単位	数量	単価	金額	摘要
交通誘導警備員B		人日	1			単　30号
合計						
単価						円／人日

２次単価表

単価使用年月	2021.10
歩掛適用年月	2021.10
労務調整係数	1.000-00000　0.0　0

単　25号	処分費(t)		単位	t	単位数量	100	単価	

名称・規格	条件	単位	数量	単価	金額	摘要
処分費 土砂		t	100			
合計						
単価						円／t

２次単価表

単価使用年月	2021.10
歩掛適用年月	2021.10
労務調整係数	1.000-00000　0.0　0

単　26号	表面処理		単位	m3	単位数量	1	単価	

名称・規格	条件	単位	数量	単価	金額	摘要
ﾓﾙﾀﾙ充填		m3	1			単　33号
合計						
単価						円／m3

２次単価表

単価使用年月	2021.10
歩掛適用年月	2021.10
労務調整係数	1.000-00000　0.0　0

単　27号	鉄筋工[市場単価]	SD345 D13,一般構造物,10t未満,無,無,無,無,補正無(鉄筋割合10%未満含む),差筋及び杭頭処理	単位	t	単位数量	1	単価	

名称・規格	条件	単位	数量	単価	金額	摘要
鉄筋ｺﾝｸﾘｰﾄ用棒鋼 SD345 D13		t	1.03			
鉄筋工 加工･組立共 差筋及び杭頭処理		t	1			
諸雑費(まるめ)		式	1			
合計						
単価						円／t

２次単価表

単価使用年月	2021.10
歩掛適用年月	2021.10
労務調整係数	1.000-00000　0.0　0

単　28号	構造物とりこわし	無筋構造物,機械施工,無し,無し,必要	単位	m3	単位数量	1	単価	

名称・規格	条件	単位	数量	単価	金額	摘要
無筋構造物 昼間 機械施工 制約無 8休		m3	1			
諸雑費(まるめ)		式	1			
合計						
単価						円／m3

２次単価表

単価使用年月	2021.10
歩掛適用年月	2021.10
労務調整係数	1.000-00000　0.0　0

単　29号	処分費(m3)		単位	m3	単位数量	100	単価	

名称・規格	条件	単位	数量	単価	金額	摘要
処分費 ｺﾝｸﾘｰﾄ殻(無筋)		m3	100			
合計						
単価						円／m3

２次単価表

単価使用年月	2021.10
歩掛適用年月	2021.10
労務調整係数	1.000-00000　0.0　0

単　30号	交通誘導警備員B		単位	人日	単位数量	1	単価	

名称・規格	条件	単位	数量	単価	金額	摘要
交通誘導警備員B		人				
諸雑費(まるめ)		式	1			
合計						
単価						円／人日

２次単価表

単価使用年月	2021.10
歩掛適用年月	2021.10
労務調整係数	1.000-00000　0.0　0

単　31号	準備費(処分費用積上げ分)		単位	式	単位数量	1	単価	

名称・規格	条件	単位	数量	単価	金額	摘要
処分費		式	1			
合計						

２次単価表

単価使用年月	2021.10
歩掛適用年月	2021.10
労務調整係数	1.000-00000　0.0　0

単　32号	土質等試験費(一式入力)		単位	式	単位数量	1	単価	

名称・規格	条件	単位	数量	単価	金額	摘要
土質等試験費		式	1			
合計						

３次単価表

単価使用年月	2021.10
歩掛適用年月	2021.10
労務調整係数	1.000-00000　0.0　0

単　33号	ﾓﾙﾀﾙ充填		単位	m3	単位数量	1	単価	

名称・規格	条件	単位	数量	単価	金額	摘要
ﾓﾙﾀﾙ練	高炉,1:1,全ての費用	m3	1			
合計						
単価						円／m3

機労材集計リスト（機械）

工事名	Ｒ３吉土　川田川　吉・山川町　緊急河川維持工事（４）（担い手確保型）					
単価コード	名　称	規　格	単位	数量	金額	摘要
L001005006	ﾌﾞﾙﾄﾞｰｻﾞ[湿地]	7t級	日	1.641	12,356	
L001010004	ﾊﾞｯｸﾎｳ(ｸﾛｰﾗ)[標準･ｸﾚｰﾝ機能付き]	山積0.8m3(平積0.6m3)2.9t吊	日	116.787	1,342,679	
L001010012	ﾊﾞｯｸﾎｳ(ｸﾛｰﾗ)後方超小旋回型･超低	山積0.45m3(平積0.35m3)	日	0.156	1,144	
L001070002	振動ﾛｰﾗ(舗装用)[ﾊﾝﾄﾞｶﾞｲﾄﾞ式]	運転質量0.8～1.1t	日	18.289	37,123	
L001071001	振動ﾛｰﾗ(土工用)ﾌﾗｯﾄ･ｼﾝｸﾞﾙﾄﾞﾗﾑ型	運転質量11～12t	日	0.553	6,632	
L001110001	発動発電機[ｶﾞｿﾘﾝｴﾝｼﾞﾝ駆動]	2kVA	日	0.312	187	
L001180001	ﾀﾝﾊﾟ及びﾗﾝﾏ	質量 60～80kg	日	8.385	5,509	
M000202019	ﾊﾞｯｸﾎｳ(ｸﾛｰﾗ)[標準]	排ｶﾞｽ型(第2次) 山積0.8m3	供用日	11.766	216,441	
M000202028	ﾊﾞｯｸﾎｳ(ｸﾛｰﾗ)[標準]	排ｶﾞｽ型(第1次) 山積0.45m3	供用日	1.879	18,768	
M000202062	ﾊﾞｯｸﾎｳ(ｸﾛｰﾗ)[標準･ｸﾚｰﾝ機能付き]	排ｶﾞｽ型(第1次) 山積0.45m3 2.9t吊	供用日	7.27	78,498	
M000202090	ﾊﾞｯｸﾎｳ(ｸﾛｰﾗ型)[標準型･超低騒音型]	排出ｶﾞｽ対策型(第3次基準値) 山積0.8m3	供用日	11.137	236,000	
M000301001	ﾀﾞﾝﾌﾟﾄﾗｯｸ[ｵﾝﾛｰﾄﾞ･ﾃﾞｨｰｾﾞﾙ]	2t積級	供用日	0.301	1,440	
M000301005	ﾀﾞﾝﾌﾟﾄﾗｯｸ[ｵﾝﾛｰﾄﾞ･ﾃﾞｨｰｾﾞﾙ]	10t積級	供用日	30.187	615,718	
M001161011	ｺﾝｸﾘｰﾄｶｯﾀ[ﾊﾞｷｭｰﾑ式･湿式]	超低騒音型 切削深30cm級ﾌﾞﾚｰﾄﾞ径φ75cm	供用日	0.043	608	
M002031005	草刈機[肩掛式]	ｶｯﾀ径255mm	供用日	3.255	440	
M002083002	電動ﾊﾝﾏﾄﾞﾘﾙ	穴あけ能力 φ38～40mm	供用日	0.416	111	
	合計額				2,573,654	

見積単価一覧表

工事名	Ｒ３吉土　川田川　吉・山川町　緊急河川維持工事（４）（担い手確保型）			
名称	規格	単位	単価	
間知ブロック	粗面タイプ 280×420×350	m2	4,420	
遮水シート	厚さ1.0＋10.0mm	m2	2,040	
吸い出し防止材	合繊不織布 厚さ10.0mm 強度9.8kN/m	m2	540	
処分費	ｺﾝｸﾘｰﾄ殻(無筋)	m3	2,110	運搬距離 L= 8.0km以下
残土等処分	土砂	t	500	運搬距離 L=22.5km以下
木根等処分費	草処分	式	60,000	運搬距離 L=11.5km以下
※以下は，週休２日補正として計上している金額の合計額を参考値として示したものです。				
労務費・機械経費（賃料） 直接工事費分	４週８休経費補正（労務費５％，機械経費（賃料）４％）	式	1,064,975	
労務費・機械経費（賃料） 共通仮設費分	４週８休経費補正（労務費５％，機械経費（賃料）４％）	式	5,000	

Ｒ３吉土　川田川　吉・山川町　緊急河川維持工事（４）
（担い手確保型）

川田川

吉野川市山川町町（第４分割）

数量計算書（当初）

東部県土整備局（吉野川庁舎）

数　量　総　括　表

工事区分 (レベル1)	工　種 (レベル2)	種　別 (レベル3)	細　別 (レベル4)	規　格 (レベル5)	単位	数　量	摘　要
築堤・護岸							
	河川土工						
		残土処理工	土砂等運搬	土砂	m^3	460	
			残土等処分	土砂	t	830	460×1.8
	護岸基礎工						
		作業土工	床掘	土砂	m^3	1,600	
			埋戻	W＜1.0m	m^3	120	
				1.0m≦W＜4.0m	m^3	830	
				W≧4.0m	m^3	170	
		基礎工	現場打基礎		m	311	単位数量は数量計算書参照
	法覆護岸工						
		コンクリートブロック工			式	1	延長 L=311.0m
			粗面ブロック張	控35cm	m^2	996	
			目地材	瀝青質 t=10mm	m^2	35	
			遮水シート	河川護岸用　t=11mm	m	996	
			捨張用遮水シート	河川護岸用　t=11mm	m	6	
		天端コンクリート			m	312	単位数量は数量計算書参照
		凹部表面処理			m^3	10	単位数量は数量計算書参照

数　量　総　括　表

工事区分 (レベル1)	工　種 (レベル2)	種　別 (レベル3)	細　別 (レベル4)	規　格 (レベル5)	単位	数　量	摘　要
	擁壁護岸工						
		張コンクリート			式	1	延長 L=312.0m
			コンクリート	σck≧18N/mm2	m^3	284	
			型　枠	無筋構造物	m^2	810	
			目地材	瀝青質 t=10mm	m^2	28	
			遮水シート	河川護岸用　t=11mm	m	810	
			捨張用遮水シート	河川護岸用　t=11mm	m	319	
	護岸付属物工						
		小口止工	1号カットオフ		箇所	1.0	単位数量は数量計算書参照
			2号カットオフ		箇所	1.0	単位数量は数量計算書参照
		階段工			箇所	1.0	単位数量は数量計算書参照
	復旧工						
		低水護岸工					
		間知ブロック張復旧	滑面ブロック張	控35cm	箇所	1	単位数量は数量計算書参照
		天端コンクリート復旧	コンクリート	σck≧18N/mm2	m	5	単位数量は数量計算書参照
		平張コンクリート復旧	コンクリート	σck≧18N/mm2	箇所	1	単位数量は数量計算書参照
	構造物撤去工						
		構造物取壊し工	コンクリート取壊し	無筋構造物	m^3	5	
			コンクリート切断	t=20cm	m	3	
		運搬処理工	殻運搬	コンクリート殻(無筋)	m^3	5	
			殻処分	コンクリート殻(無筋)	m^3	5	

数　量　総　括　表

工事区分 (レベル1)	工　種 (レベル2)	種　別 (レベル3)	細　別 (レベル4)	規　格 (レベル5)	単位	数　量	摘　要
	仮設工						
		工事用道路工	工事用道路盛土	W=4000	m^3	400	
		仮水路工	ヒューム管	φ1000,2種	m	49	
	共通仮設費						
		準備工	除草		m^2	1,000	
			処分費	草	t	3	
		技術管理費	土質試験		式	1	1回

土　工　総　括　表

工　種	種　別	細　別	土　質		単位	設計数量			備　考
発生土									
	床　掘		土　砂		m^3	1,584.9			
小　計					m^3	1,584.9			
利用土									
	埋　戻	W＜1.0m	土　砂		m^3	122.7			
		1.0m≦W＜4.0m	土　砂		m^3	833.7			
		W≧4.0m	土　砂		m^3	170.7			
小　計					m^3	1,127.1			
搬出土		発生土	土　砂		m^3	457.8			

護岸基礎工

細　　別	規　　格	記号	計　　算　　式	単位	小　計	合　　計
作業土工						
床掘	土砂		土積計算書より	m^3		1,584.9
埋戻	W＜1.0m		土積計算書より	m^3		122.7
	1.0m≦W＜4.0m		土積計算書より	m^3		833.7
	W≧4.0m		土積計算書より	m^3		170.7

護岸基礎工　作業土工　　左岸

土　積　計　算　書

測　点	点　間 距　離	基礎コンクリート延長	床掘（土砂）								
			断面積	平　均	数　量	断面積	平　均	数　量	断面積	平　均	数　量
NO.　0 －　0.3			4.6								
NO.　0	0.300m	0.300m	4.6	4.60	1.4						
NO.　1	20.000m	19.730m	4.4	4.50	88.8						
NO.　2	20.000m	20.000m	4.4	4.40	88.0						
NO.　3	20.000m	20.000m	4.7	4.55	91.0						
NO.　4	20.000m	20.000m	4.7	4.70	94.0						
NO.　5	20.000m	20.000m	4.8	4.75	95.0						
NO.　6	20.000m	20.000m	5.2	5.00	100.0						
(BC.2)　+ 13.246	13.246m	13.250m	5.0	5.10	67.6						
NO.　7	6.754m	6.270m	4.9	4.95	31.0						
(EC.2)　+　6.745	6.745m	6.270m	5.1	5.00	31.4						
NO.　8	13.255m	13.250m	5.1	5.10	67.6						
NO.　9	20.000m	20.000m	5.3	5.20	104.0						
NO.　10	20.000m	20.000m	5.3	5.30	106.0						
NO.　11	20.000m	20.000m	5.4	5.35	107.0						
NO.　12	20.000m	20.000m	5.2	5.30	106.0						
NO.　13	20.000m	20.000m	5.4	5.30	106.0						
NO.　14	20.000m	20.000m	5.8	5.60	112.0						
NO.　15	20.000m	20.000m	6.5	6.15	123.0						
(IP.3)　+　3.024	3.024m	0.540m	6.5	6.50	3.5						
NO.　15　+ 17.000	13.976m	11.500m	4.0	5.25	60.4						
NO.　15　+ 17.300	0.300m	0.300m	4.0	4.00	1.2						
合　計	317.300m	311.110m			1584.9m3						

護岸基礎工　作業土工　　左岸

土　積　計　算　書

測　点	点　間 距　離	基礎コンクリート延長	埋戻（W＜1.0）			埋戻(1.0≦W＜4.0)			埋戻(4.0≦W)		
			断面積	平　均	数　量	断面積	平　均	数　量	断面積	平　均	数　量
NO.　0 －　0.3			0.4			2.7			0.2		
NO.　0	0.300m	0.300m	0.4	0.40	0.1	2.7	2.70	0.8	0.2	0.20	0.1
NO.　1	20.000m	19.730m	0.4	0.40	7.9	2.7	2.70	53.3	0.0	0.10	2.0
NO.　2	20.000m	20.000m	0.4	0.40	8.0	2.7	2.70	54.0	0.0	0.00	0.0
NO.　3	20.000m	20.000m	0.4	0.40	8.0	2.7	2.70	54.0	0.4	0.20	4.0
NO.　4	20.000m	20.000m	0.4	0.40	8.0	2.7	2.70	54.0	0.3	0.35	7.0
NO.　5	20.000m	20.000m	0.4	0.40	8.0	2.7	2.70	54.0	0.3	0.30	6.0
NO.　6	20.000m	20.000m	0.4	0.40	8.0	2.7	2.70	54.0	0.6	0.45	9.0
(BC.2)　+ 13.246	13.246m	13.250m	0.4	0.40	5.3	2.7	2.70	35.8	0.4	0.50	6.6
NO.　7	6.754m	6.270m	0.4	0.40	2.5	2.7	2.70	16.9	0.4	0.40	2.5
(EC.2)　+　6.745	6.745m	6.270m	0.4	0.40	2.5	2.7	2.70	16.9	0.5	0.45	2.8
NO.　8	13.255m	13.250m	0.4	0.40	5.3	2.7	2.70	35.8	0.7	0.60	8.0
NO.　9	20.000m	20.000m	0.4	0.40	8.0	2.7	2.70	54.0	0.6	0.65	13.0
NO.　10	20.000m	20.000m	0.4	0.40	8.0	2.7	2.70	54.0	0.4	0.50	10.0
NO.　11	20.000m	20.000m	0.4	0.40	8.0	2.7	2.70	54.0	0.8	0.60	12.0
NO.　12	20.000m	20.000m	0.4	0.40	8.0	2.7	2.70	54.0	0.7	0.75	15.0
NO.　13	20.000m	20.000m	0.4	0.40	8.0	2.7	2.70	54.0	0.9	0.80	16.0
NO.　14	20.000m	20.000m	0.4	0.40	8.0	2.7	2.70	54.0	1.0	0.95	19.0
NO.　15	20.000m	20.000m	0.4	0.40	8.0	2.7	2.70	54.0	1.7	1.35	27.0
(IP.3)　+　3.024	3.024m	0.540m	0.4	0.40	0.2	2.7	2.70	1.5	1.7	1.70	0.9
NO.　15　+ 17.000	13.976m	11.500m	0.1	0.25	2.9	1.5	2.10	24.2	0.0	0.85	9.8
NO.　15　+ 17.300	0.300m	0.300m	0.1	0.10	0.0	1.5	1.50	0.5	0.0	0.00	0.0
合　計	317.300m	311.110m			122.7m3			833.7m3			170.7m3

護岸基礎工

細　　別	規　　格	記号	計　　算　　式	単位	小　　計	合　　計
現場打基礎	延長調書		No.0～No.15＋17.0			
			7.13＋4.53＋4.53＋3.54＋20.00×5＋13.25＋6.27＋6.27＋13.25＋20.00			
			×3＋12.65＋2.30＋5.05＋20.00×3＋0.54＋11.50	m		310.81
(10.0m当り)						
コンクリート	σck≧18N/mm2		(0.40×0.50－1/2×0.15×0.30)×10.00	m^3		1.8
型枠	小型構造物		(0.40＋0.10＋(0.15^2＋0.30^2)^0.5)×10.00	m^2		8.4
目地材	瀝青質 t=10mm		1.8／10	m^2		0.2

法覆護岸工

細　　別	規　　格	記号	計　　算　　式	単位	小　　計	合　　計
コンクリートブロック工						
	(間知ブロック張)					
粗面ブロック張	控35cm					
	延長調書		No.0～No.15+17.0			
		上面	土積計算書参照	m	312.14	
		下面	土積計算書参照	m	310.16	
		平均		m		311.2
(一式当り)						
面積			土積計算書参照	m^2		995.7
粗面ブロック張	控35cm		995.7	m^2		995.7
目地材	瀝青質 t=10mm		995.7×0.35×1／10	m^2		34.8
遮水シート	河川護岸用	t=11mm	995.7	m		995.7
捨張用遮水シート	河川護岸用	t=11mm	3.2×2	m		6.4
(1m当り)						
粗面ブロック張	控35cm		3.2×1.00	m^2	3.20	
目地材	瀝青質 t=10mm		3.2×0.35×1／10	m^2	0.11	
遮水シート	河川護岸用	t=11mm	3.2×1.0	m	3.2	
捨張用遮水シート	河川護岸用	t=11mm		m	端部	

法覆護岸工

細　　別	規　　格	記号	計　　算　　式	単位	小　　計	合　　計
天端コンクリート	調　書		No.0～No.15＋17.0			
			7.13＋4.61＋4.61＋3.54＋20.0×5＋13.25＋6.56＋6.55＋13.25＋20.00×3＋12.65			
				m	232.15	
			5.05＋20.0×3＋1.99＋12.95	m	79.99	
				m		312.14
(10m当り)						
コンクリート	σck≧18N/mm2		1/2×0.35×0.70×10.0	m^3		1.2
目地材	瀝青質 t=10mm		(1/2×0.35×0.70)×1／10	m^2		0.01
凹部表面処理	延長調書		No.0～No.15＋17.0			
		上面	土積計算書(法覆護岸工)参照	m	312.14	
		下面	土積計算書(法覆護岸工)参照	m	310.16	
モルタル充填			0.007×1/2×(312.14＋310.16)×2.1×2.236	m^3		10.2
			斜比α=2.236			
単位数量						
モルタル充填	(ブロック1個当り)		0.025／6×(0.28×0.10＋0.23×0.15＋2×(0.23×0.10＋0.28×0.15))	m^3	0.0008	
	(1.0m2当り)		0.0008×1.0／(0.42×0.28)	m^3	0.007	

法覆護岸工　　左岸

土　積　計　算　書

測　点	点間距離	平均距離	上延長	下延長		粗面ブロック張 断面積	平　均	数　量	断面積	平　均	数　量
NO.　0						3.2					
(BC.1)　+　7.133	7.133m	7.13	7.13	7.13		3.2	3.20	22.8			
(SP.1)　+ 11.796	4.663m	4.59	4.61	4.57		3.2	3.20	14.7			
(EC.1)　+ 16.459	4.663m	4.59	4.61	4.57		3.2	3.20	14.7			
NO.　1	3.541m	3.54	3.54	3.54		3.2	3.20	11.3			
NO.　2	20.000m	20.00	20.00	20.00		3.2	3.20	64.0			
NO.　3	20.000m	20.00	20.00	20.00		3.2	3.20	64.0			
NO.　4	20.000m	20.00	20.00	20.00		3.2	3.20	64.0			
NO.　5	20.000m	20.00	20.00	20.00		3.2	3.20	64.0			
NO.　6	20.000m	20.00	20.00	20.00		3.2	3.20	64.0			
(BC.2)　+ 13.246	13.246m	13.25	13.25	13.25		3.2	3.20	42.4			
NO.　7	6.754m	6.48	6.56	6.40		3.2	3.20	20.7			
(EC.2)　+　6.745	6.745m	6.47	6.55	6.39		3.2	3.20	20.7			
NO.　8	13.255m	13.25	13.25	13.25		3.2	3.20	42.4			
NO.　9	20.000m	20.00	20.00	20.00		3.2	3.20	64.0			
NO.　10	20.000m	20.00	20.00	20.00		3.2	3.20	64.0			
NO.　11	20.000m	20.00	20.00	20.00		3.2	3.20	64.0			
NO.　11　+ 12.650	12.650m	12.65	12.65	12.65		3.2	3.20	40.5			
NO.　11　+ 14.950	2.300m	−	−	−		3.2	−	−			
NO.　12	5.050m	5.05	5.05	5.05		3.2	3.20	16.2			
NO.　13	20.000m	20.00	20.00	20.00		3.2	3.20	64.0			
NO.　14	20.000m	20.00	20.00	20.00		3.2	3.20	64.0			
小計-1	280.000m	277.00m	277.20m	276.80m				886.4m2			

法覆護岸工　　左岸

土　積　計　算　書

測　点	点間距離	平均距離	上延長	下延長		粗面ブロック張					
						断面積	平　均	数　量	断面積	平　均	数　量
NO.　14						3.2					
NO.　15	20.000m	20.00	20.00	20.00		3.2	3.20	64.0			
(IP.3)　+ 3.0240	3.024m	1.60	1.99	1.20		3.2	3.20	5.1			
NO.　15　+ 17.000	13.976m	12.56	12.95	12.16		3.2	3.20	40.2			
小計-2	37.000m	34.16m	34.94m	33.36m				109.3m2			
合　計	317.000m	311.16m	312.14m	310.16m				995.7m2			

擁壁護岸工						
細　　別	規　　格	記号	計　　算　　式	単位	小　　計	合　　計
張コンクリート	延長調書		No.0～No.15+17.0			
		上面	土積計算書参照	m	312.46	
		下面	土積計算書参照	m	310.81	
		平均		m		311.6
(一式当り)						
面積			土積計算書参照	m^2		810.4
コンクリート	σck≧18N/mm2		810.4×0.35	m^3		283.6
型枠	無筋構造物		810.4	m^2		810.4
目地材	瀝青質 t=10mm		283.6×1／10	m^2		28.4
遮水シート	河川護岸用	t=11mm	810.4	m		810.4
捨張用遮水シート	河川護岸用	t=11mm	313.81＋2.6×2	m		319.0
(1m当り)						
コンクリート	σck≧18N/mm2		0.35×2.6×1.00	m^3	0.91	
型枠	無筋構造物		(1.453＋0.783)×1.00	m^2	2.2	
目地材	瀝青質 t=10mm		0.91／10	m^2	0.09	
遮水シート	河川護岸用	t=11mm	2.6×1.0	m	2.6	
捨張用遮水シート	河川護岸用	t=11mm		m	L ＋ 端部	

擁壁護岸工	左岸	土　積　計　算　書										
測　点		点　間 距　離	平　均 距　離	上延長	下延長		張コンクリート					
							断面積	平　均	数　量	断面積	平　均	数　量
NO.　0							2.6					
(BC.1)	+ 7.133	7.133m	7.13	7.13	7.13		2.6	2.60	18.5			
(SP.1)	+ 11.796	4.663m	4.55	4.57	4.53		2.6	2.60	11.8			
(EC.1)	+ 16.459	4.663m	4.55	4.57	4.53		2.6	2.60	11.8			
NO.　1		3.541m	3.54	3.54	3.54		2.6	2.60	9.2			
NO.　2		20.000m	20.00	20.00	20.00		2.6	2.60	52.0			
NO.　3		20.000m	20.00	20.00	20.00		2.6	2.60	52.0			
NO.　4		20.000m	20.00	20.00	20.00		2.6	2.60	52.0			
NO.　5		20.000m	20.00	20.00	20.00		2.6	2.60	52.0			
NO.　6		20.000m	20.00	20.00	20.00		2.6	2.60	52.0			
(BC.2)	+ 13.246	13.246m	13.25	13.25	13.25		2.6	2.60	34.5			
NO.　7		6.754m	6.34	6.40	6.27		2.6	2.60	16.5			
(EC.2)	+ 6.745	6.745m	6.33	6.39	6.27		2.6	2.60	16.5			
NO.　8		13.255m	13.25	13.25	13.25		2.6	2.60	34.5			
NO.　9		20.000m	20.00	20.00	20.00		2.6	2.60	52.0			
NO.　10		20.000m	20.00	20.00	20.00		2.6	2.60	52.0			
NO.　11		20.000m	20.00	20.00	20.00		2.6	2.60	52.0			
NO.　11	+ 12.650	12.650m	12.65	12.65	12.65		2.6	2.60	32.9			
NO.　11	+ 14.950	2.300m	2.30	2.30	2.30		2.6	2.60	6.0			
NO.　12		5.050m	5.05	5.05	5.05		2.6	2.60	13.1			
NO.　13		20.000m	20.00	20.00	20.00		2.6	2.60	52.0			
NO.　14		20.000m	20.00	20.00	20.00		2.6	2.60	52.0			
	小計-1	280.000m	278.94m	279.10m	278.77m				725.3m2			

擁壁護岸工	左岸	土　積　計　算　書										
測　点	点　間 距　離	平　均 距　離	上延長	下延長		張コンクリート						
						断面積	平　均	数　量	断面積	平　均	数　量
NO.　14						2.6					
NO.　15	20.000m	20.00	20.00	20.00		2.6	2.60	52.0			
(IP.3)　+　3.024	3.024m	0.87	1.20	0.54		2.6	2.60	2.3			
NO.　15　+ 17.000	13.976m	11.83	12.16	11.50		2.6	2.60	30.8			
小計-2	37.000m	32.70m	33.36m	32.04m				85.1m2			
合　計	317.000m	311.64m	312.46m	310.81m				810.4m2			

護岸付属物工

細　　別	規　　格	記号	計　　算　　式	単位	小　　計	合　　計
1号カットオフ	調　書		No.0－0.30～No.0	箇所		1

(No.0-0.30～No.0)

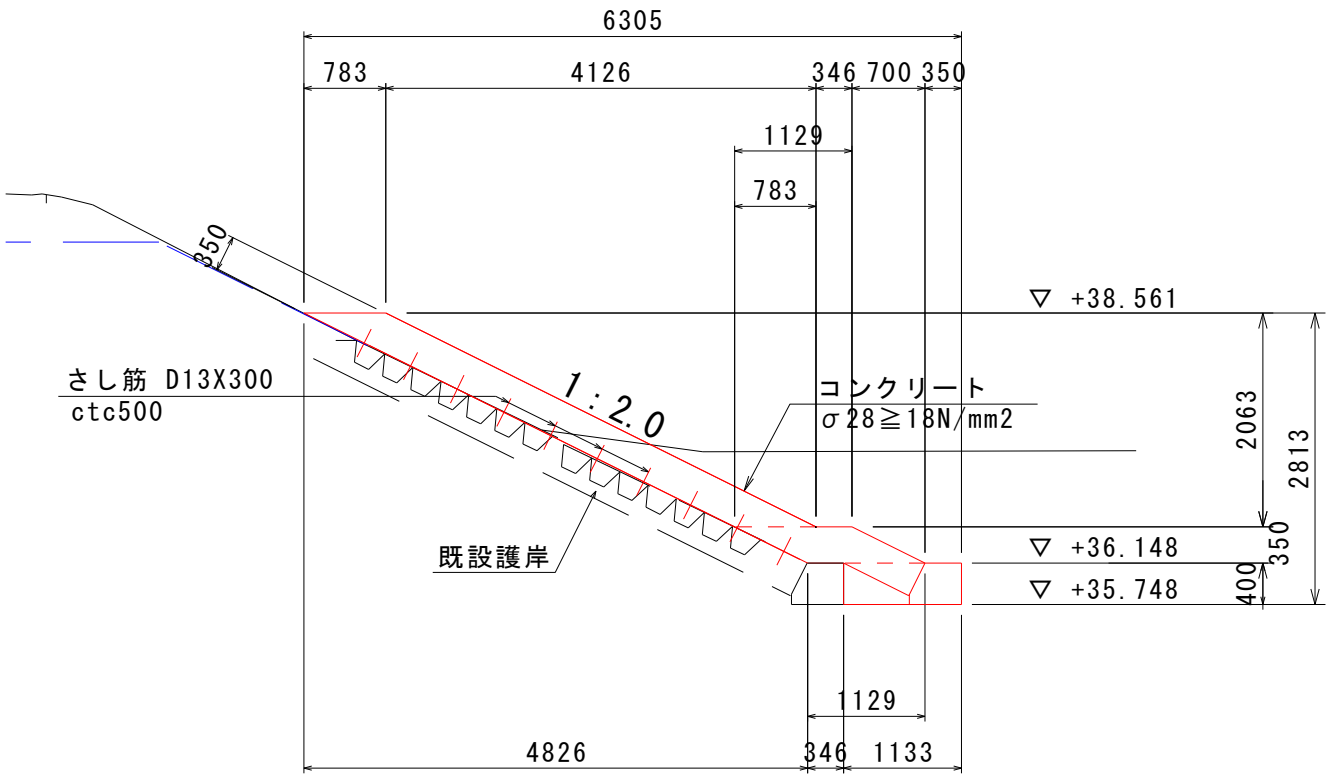

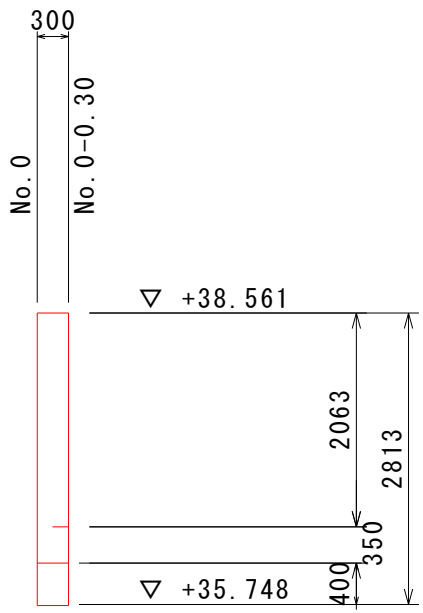

護岸付属物工

細　　別	規　　格	記号	計　　算　　式	単位	小　　計	合　　計
1号カットオフ						
(1.0箇所当り)						
コンクリート	σck≧18N/mm2		(0.783×2.063＋1.129×0.35＋1.133×0.40)×0.30	m^3		0.74
型枠	小型構造物		(0.783×2.063＋1.129×0.35＋1.133×0.40)×2	m^2	4.93	
			0.40×0.30	m^2	0.12	5.05
差し筋	SD345 D13		0.30×10×0.995	kg		3.0
削孔	φ20*150		10	孔		10

護岸付属物工

細　　別	規　　格	記号	計　　算　　式	単位	小　　計	合　　計
2号カットオフ	調　書		No.15+17.00～No.15+17.30	箇所		1

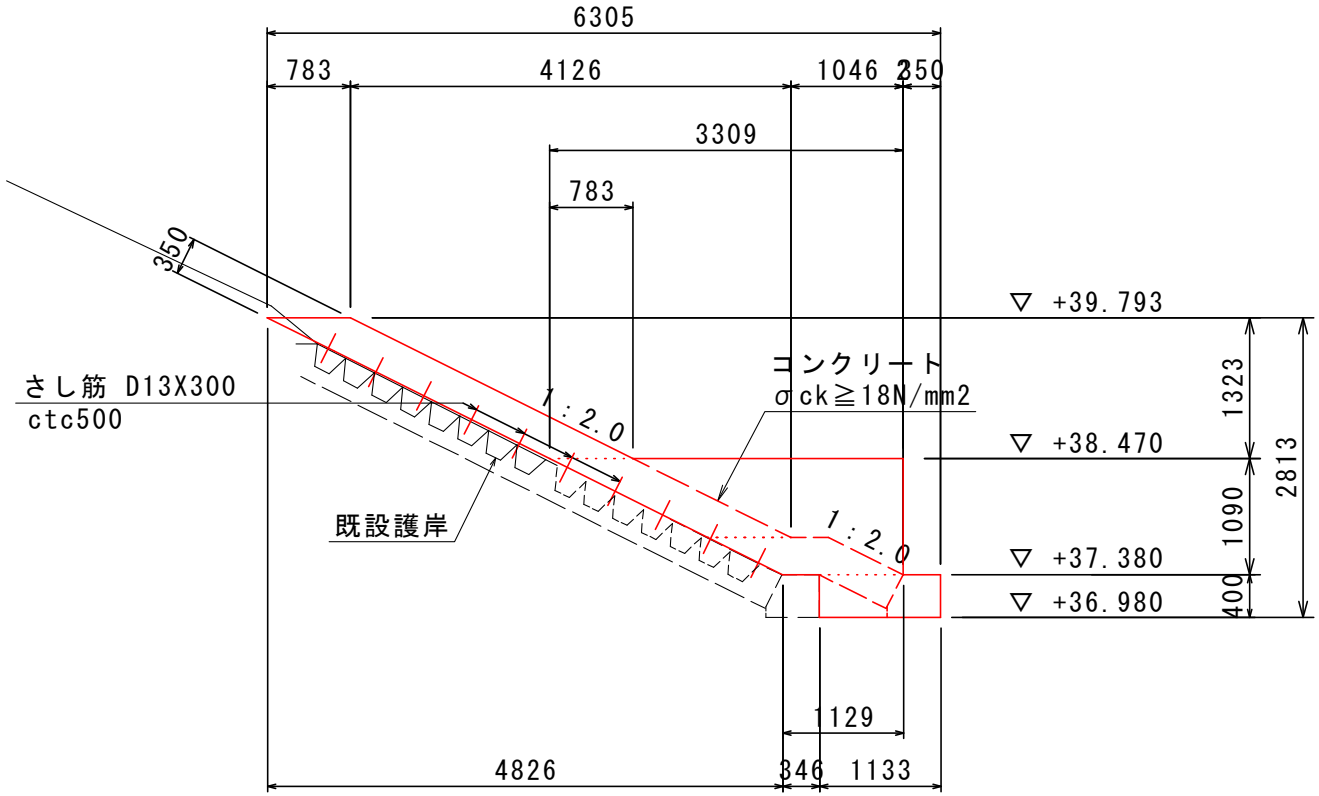

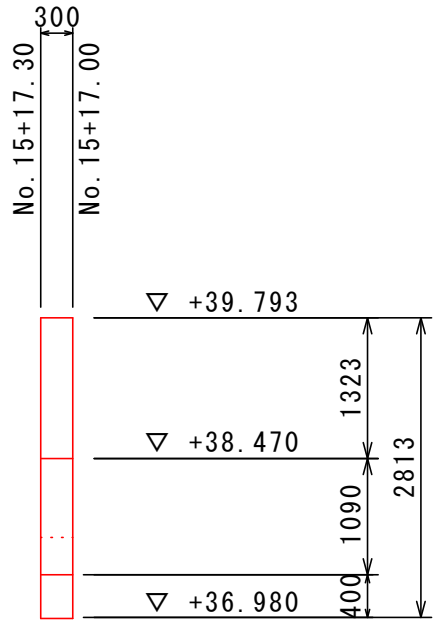

護岸付属物工

細　　別	規　　格	記号	計　　算　　式	単位	小　　計	合　　計
2号カットオフ						
(1.0箇所当り)						
コンクリート	σck≧18N/mm2		(0.783×1.323＋1/2×(3.309＋1.129)×1.09＋1.133×0.40)×0.30	m^3		1.17
型枠	小型構造物		(0.783×1.323＋1/2×(3.309＋1.129)×1.09＋1.133×0.40)×2	m^2	7.82	
			(1.09＋0.40)×0.30	m^2	0.45	8.27
差し筋	SD345 D13		0.30×10×0.995	kg		3.0
削孔	φ20*150		10	孔		10

護岸付属物工

細　　別	規　　格	記号	計　　算　　式	単位	小　　計	合　　計
階段工			No.11+12.50～No.11+15.1	箇所		1

階　段　工

No.11+13.80　S=1:50

側面図
（既設階段部）

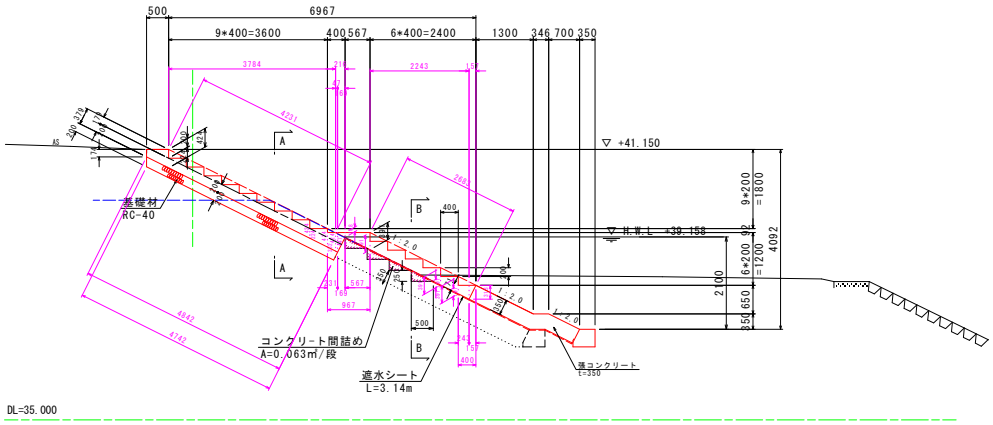

平面図

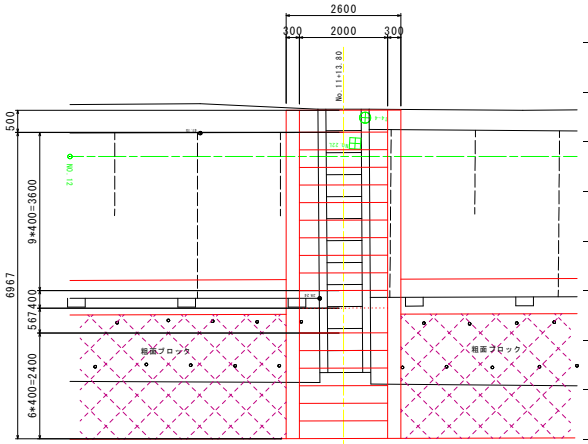

側面図
（既設階段部）

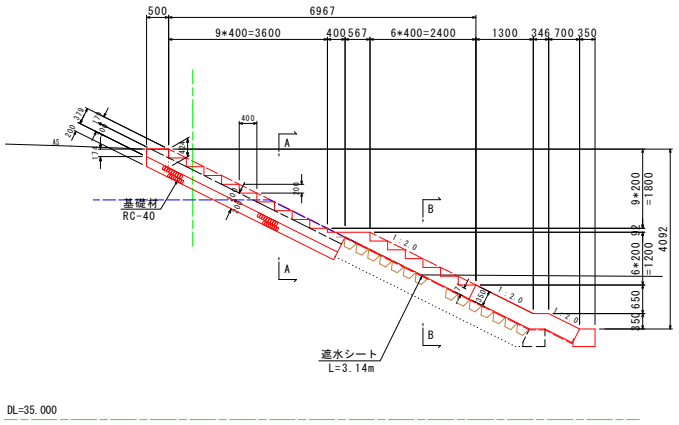

A-A断面

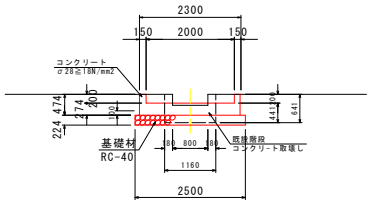

B-B断面

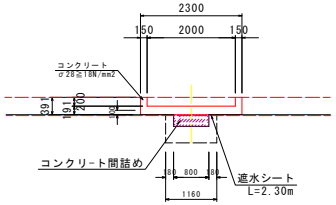

護岸付属物工

細　　別	規　　格	記号	計　　算　　式	単位	小　　計	合　　計
階段工						
(1.0箇所当り)						
コンクリート	σck≧18N/mm^2	地覆	(1/2×(0.174＋0.424)×0.50＋0.424×3.784＋1/2×(0.424＋0.447)×0.047＋1/2×(0.447＋0.108)×0.169＋1/2×(0.108＋0.391)×0.567＋0.391×2.243＋1/2×0.391×0.157)×0.15×2			
				m^3	0.86	
		階段	(1/2×(0.174＋0.424)×0.50＋1/2×(0.224＋0.424)×0.40×9＋1/2×(0.332＋0.424)×0.231＋1/2×(0.424＋0.447)×0.047＋1/2×(0.447＋0.108)×0.169＋1/2×(0.108＋0.391)×0.567＋1/2×(0.191＋0.391)×0.40×5＋1/2×(0.191＋0.313)×0.243＋1/2×0.313×0.157)×2.00			
				m^3	4.56	
		間詰	0.063×4×0.80	m^3	0.20	5.62
型枠	小型構造物	地覆	(1/2×(0.174＋0.424)×0.50＋0.424×3.784＋1/2×(0.424＋0.447)×0.047＋1/2×(0.447＋0.108)×0.169＋1/2×(0.108＋0.391)×0.567＋0.391×2.243＋1/2×0.391×0.157＋0.224)×2×2＋0.15×(4.231＋2.683)×2＋0.174×0.15×2			
				m^2	14.50	
		階段	0.174×2.00＋0.200×2.00×9＋0.092×2.00＋0.20×2.00×6	m^2	6.53	21.03
基礎材	RC-40,t=200		1/2×(4.842＋4.742)×2.50	m^2		12.0
遮水シート	河川護岸用	t=11mm	2.30×3.14	m^2		7.2

復旧工　　低水護岸工						
細　　別	規　　格	記号	計　　算　　式	単位	小　　計	合　　計
間知ブロック張復旧			終点側・低水護岸			
				箇所		1.0
(1.0箇所当り)						
ブロック張	控35cm		1/2×2.70×0.60	m^2		0.8
裏込め材	RC-40,t=200		1/2×2.70×0.60	m^2		0.8
吸出し防止材	t=10mm		1/2×2.70×0.60	m^2		0.8
天端コンクリート復旧			終点側・低水護岸			
	天端の延長	左岸	4.60	m		4.6
(10.0m当り)						
コンクリート	σck≧18N/mm2		(1/2×0.100×0.200＋0.690×0.200＋0.200×0.400)×10.0	m^3	2.3	
型枠	小型構造物		(0.200＋0.400＋0.600)×10.0	m^2	12.0	
基礎材	RC-40 t=200		(1/2×(0.500＋0.400))×10.0	m^2	4.5	
目地材	瀝青質 t=10mm		2.3×1／10＋0.200×10.0	m^2	2.2	
平張コンクリート復旧			終点側・低水護岸			
				箇所		1.0
(1.0箇所当り)						
コンクリート	σck≧18N/mm2 t=200		1/2×(2.30＋2.00)×0.50＋1/2×(2.00×0.65)－1/2×0.40×0.50			
				m^2		1.6
基礎材	RC-40,t=200		1/2×(2.30＋2.00)×0.50＋1/2×(2.00×0.65)－(0.40＋1/2×0.40)×0.50			
				m^2		1.4

構造物撤去工

細　　別	規　　格	記号	計　　算　　式	単位	小　計	合　　計
構造物取壊し工						
コンクリート構造物取壊し						
	無筋構造物		既設階段取壊し	m^3	3.22	
			終点付近取壊し	m^3	1.56	
			合　　計	m^3		4.78
殻運搬処理	無筋構造物		4.78	m^3		4.78
コンクリート切断	t=20cm		終点付近取壊し			
			0.8＋2.3	m		3.1

構造物撤去工

細　　別	規　　格	記号	計　　算　　式	単位	小　計	合　　計
既設階段取壊し						
	無筋構造物	地覆	(1/2×(0.391＋0.641)×0.50＋0.641×3.743＋1/2×0.641×0.257)×0.18×2			
				m^3	0.99	
		階段	(1/2×(0.391＋0.641)×0.50×8＋1/2×(0.391＋0.513)×0.243＋1/2×0.513×0.257)×0.80			
				m^3	2.23	3.22

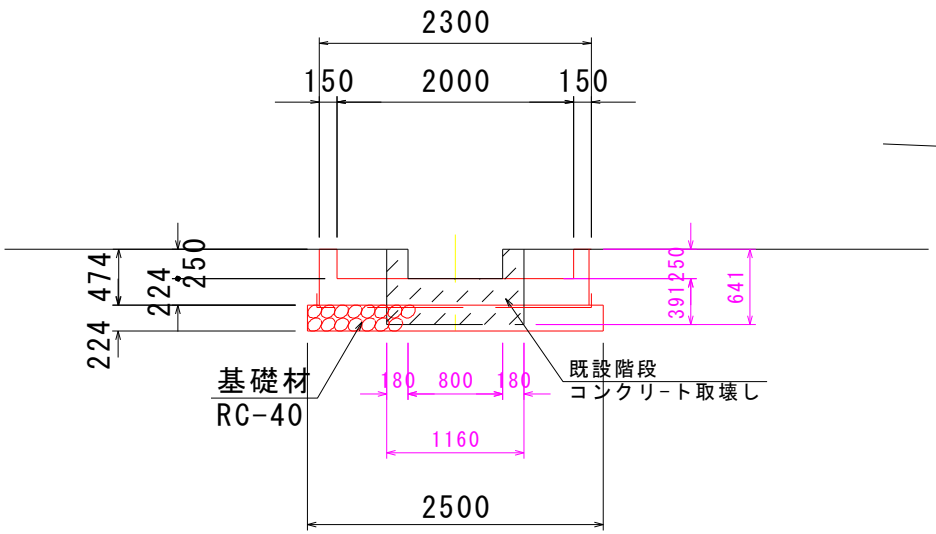

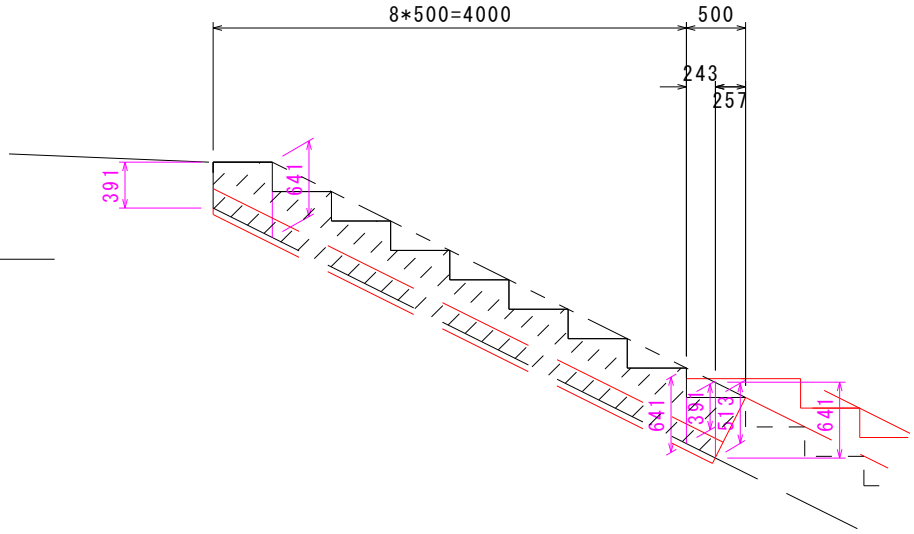

構造物撤去工

細　　別	規　　格	記号	計　　算　　式	単位	小　計	合　　計
終点付近取壊し						
	無筋構造物					
	ブロック張復旧数量より		0.8×0.35	m^3	0.28	
	天端コンクリート復旧数量より		2.3×4.6×1／10	m^3	1.06	
	平張コンクリート		1.1×0.20	m^3	0.22	1.56

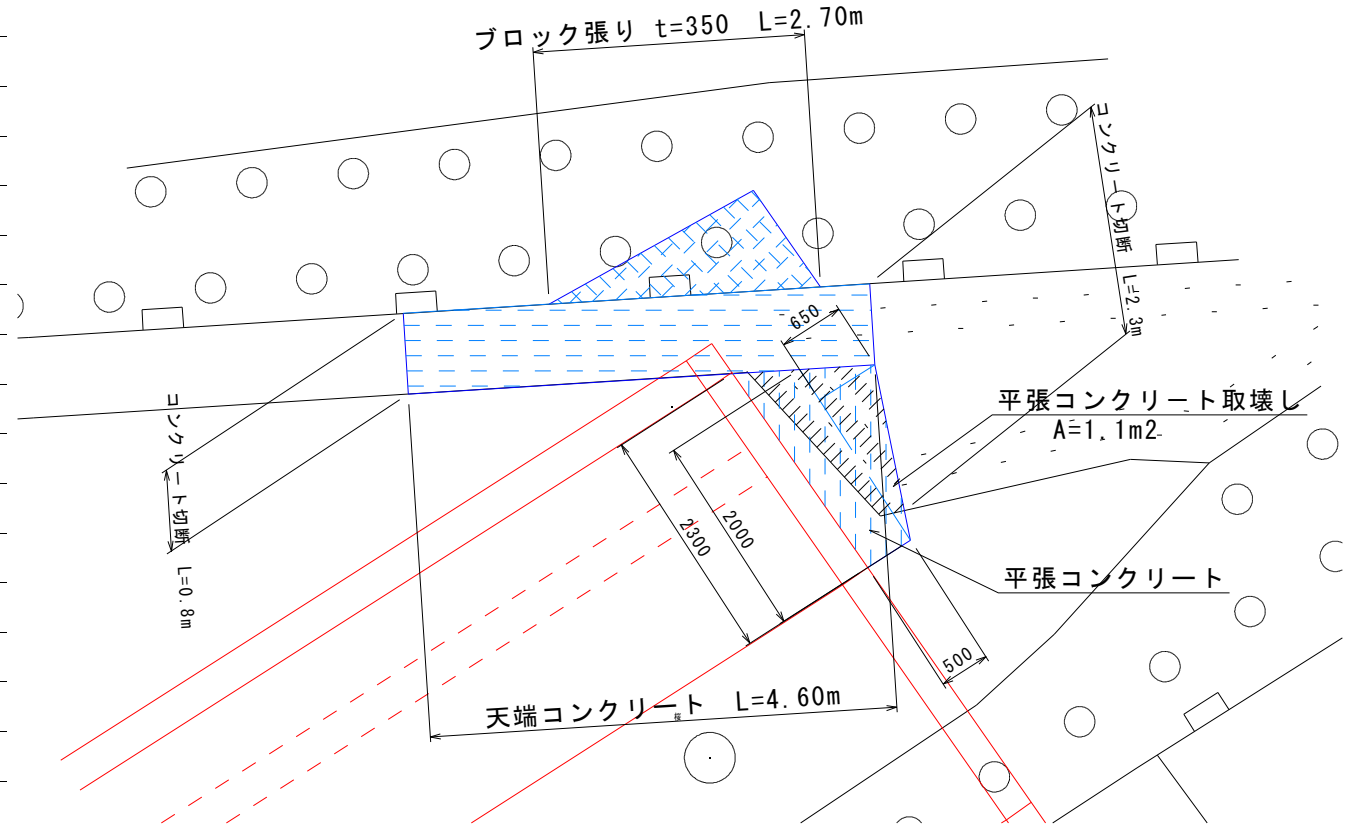

仮設工

細　　別	規　　格	記号	計　　算　　式	単位	小　計	合　　計
工事用道路工						
工事用道路盛土	W=4000	一般	1.4×(30.0＋20.0＋50.0)	m^3	140.0	
		渡河	1/2×(1.4＋12.2)×2.5＋12.2×5＋1/2×(12.2＋1.4)×2.5	m^3	95.0	
		坂路	1/2×(1.4＋7.3)×17.0＋7.3×8.0＋1/2×7.3×8.0	m^3	161.6	396.6

仮設工

細　　別	規　　格	記号	計　　算　　式	単位	小　計	合　　計
仮水路工						
ヒューム管	φ1000,2種		12.15×4	m		48.6

試験項目等	
溶出試験(1)	溶出液作成料・前処理費
	アルキル水銀
	総水銀
	カドミウム
	鉛
	有機リン
	六価クロム
	ひ素
	シアン
	PCB
	ほう素
	ふっ素
	チウラム
	シマジン
	チオベンカルブ
	セレン又はその化合物
	1,4−ジオキサン
溶出試験(2)	溶出液作成料・前処理費
	トリクロロエチレン
	テトラクロロエチレン
	四塩化炭素
	1,1,1−トリクロロエタン
	ジクロロメタン
	1,2−ジクロロエタン
	1,1−ジクロロエチレン
	1,2−ジクロロエチレン
	1,1,2−トリクロロエタン
	1,3−ジクロロプロペン
	ベンゼン
	クロロエチレン